VÝKRES NAPOJENÍ ŘADU V ÚV KOUTY N.D.
STANIČENÍ 0,000 km

SITUACE AREÁLU ÚPRAVNY VODY
MĚŘÍTKO 1:250

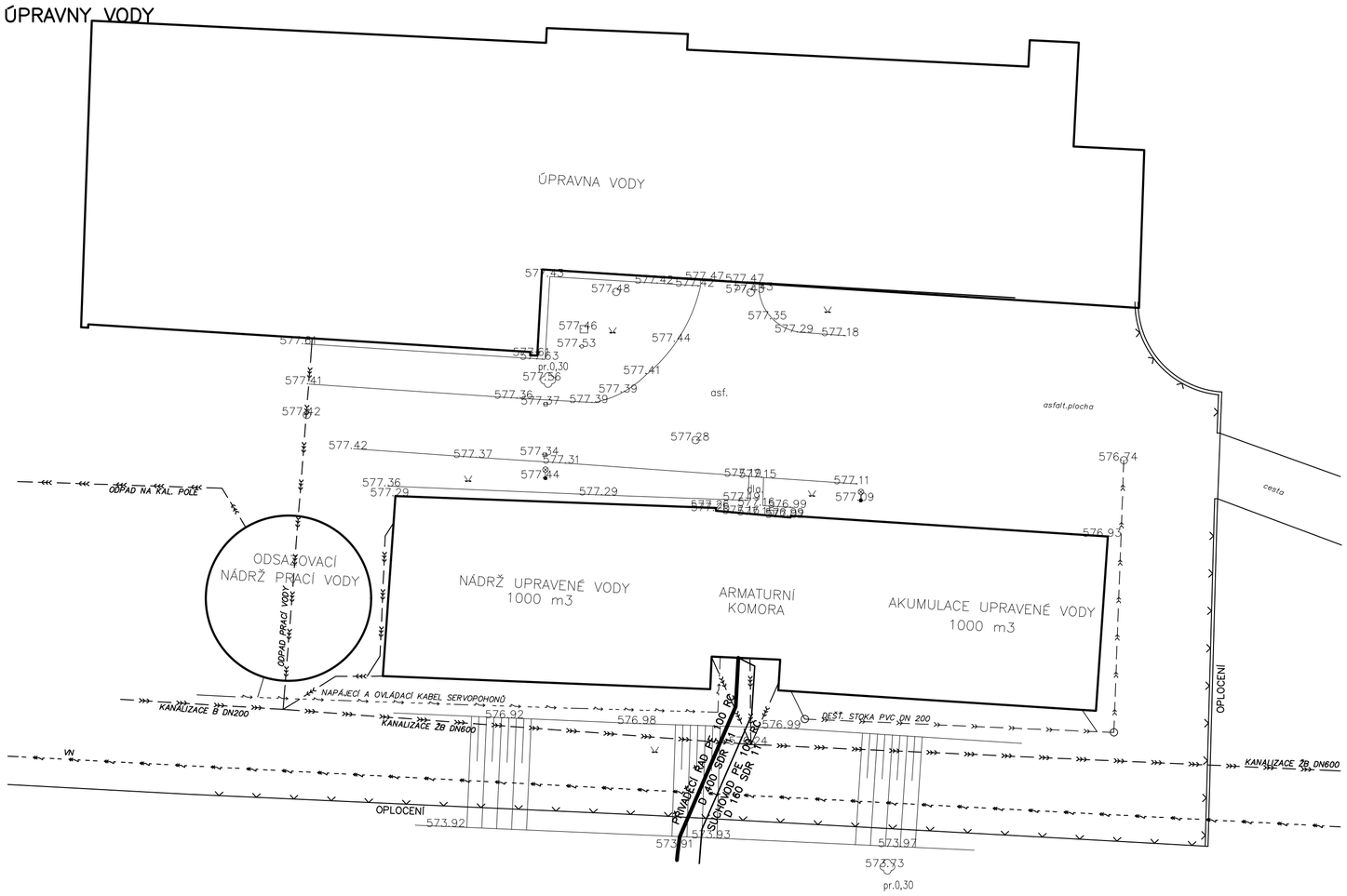

PŮDORYS SUTERÉNU ÚV KOUTY N.D.
MĚŘÍTKO 1:50

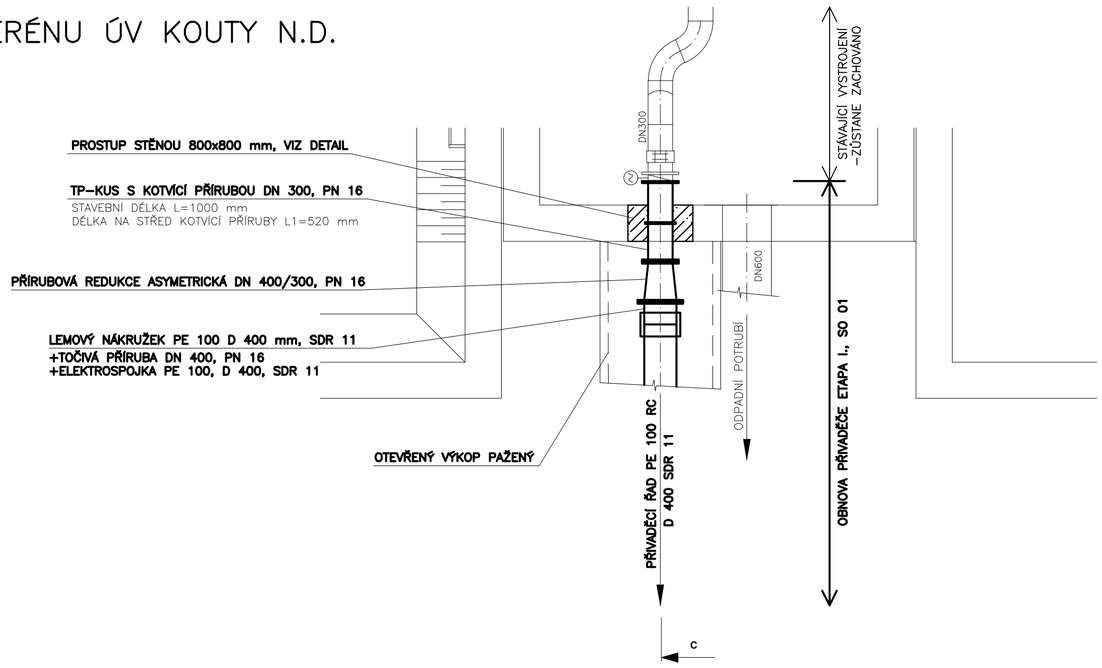

ŘEZ C–C
MĚŘÍTKO 1:50

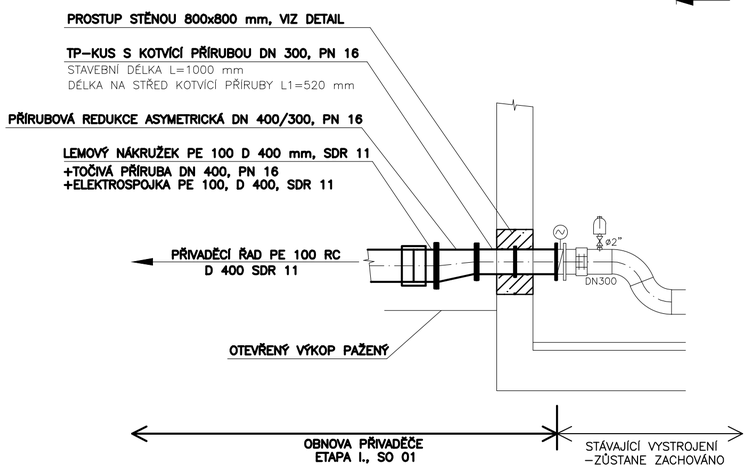

DETAIL DOBETONOVÁNÍ PROSTUPU POTRUBÍ STĚNOU ARMATURNÍ KOMORY:

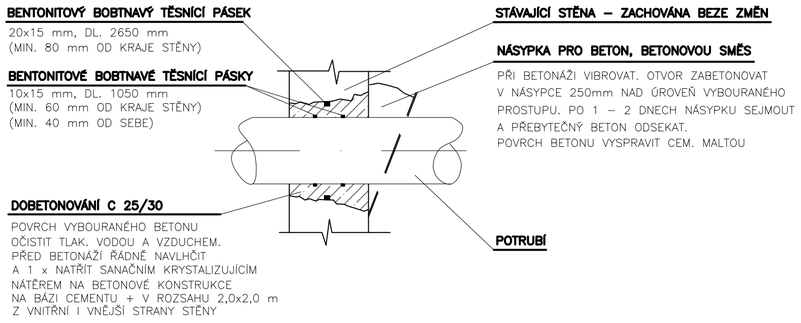

HIP: ING. ROBERT ROH	INVESTOR: VHZ ŠUMPERK, a.s.	voding Hranice spol. s r.o.
ZODP. PROJ: ING. P. TURKOVÁ	MÍSTO: ŠUMPERSKO	
KRESLIL: ING. JAKUB MACH	KRAJ: OLOMOUCKÝ	
AKCE: OBNOVA PŘIVÁDĚCÍCH VODOVODNÍCH ŘÁDŮ KOUTY N.D. - ŠUMPERK ETAPA I., SO 01	ZAK. ČÍSLO	13 1317/1
	ARCH. ČÍSLO	ŠU-55-1851/1
	STUPEŇ	DPS
	DATUM	DUBEN 2020
PŘÍLOHA: D.1.1 SO 01 PŘIVÁDĚCÍ VODOVODNÍ ŘAD	MĚŘÍTKO:	VÝKRES ČÍSLO:
VÝKRES NAPOJENÍ V ÚV KOUTY N. D.	1 : 100	D.1.1.8